1366-10
04/25

MONTAGEANLEITUNG

ASSEMBLY INSTRUCTIONS

NOTICE DE MONTAGE

MONTAGEHANDLEIDING

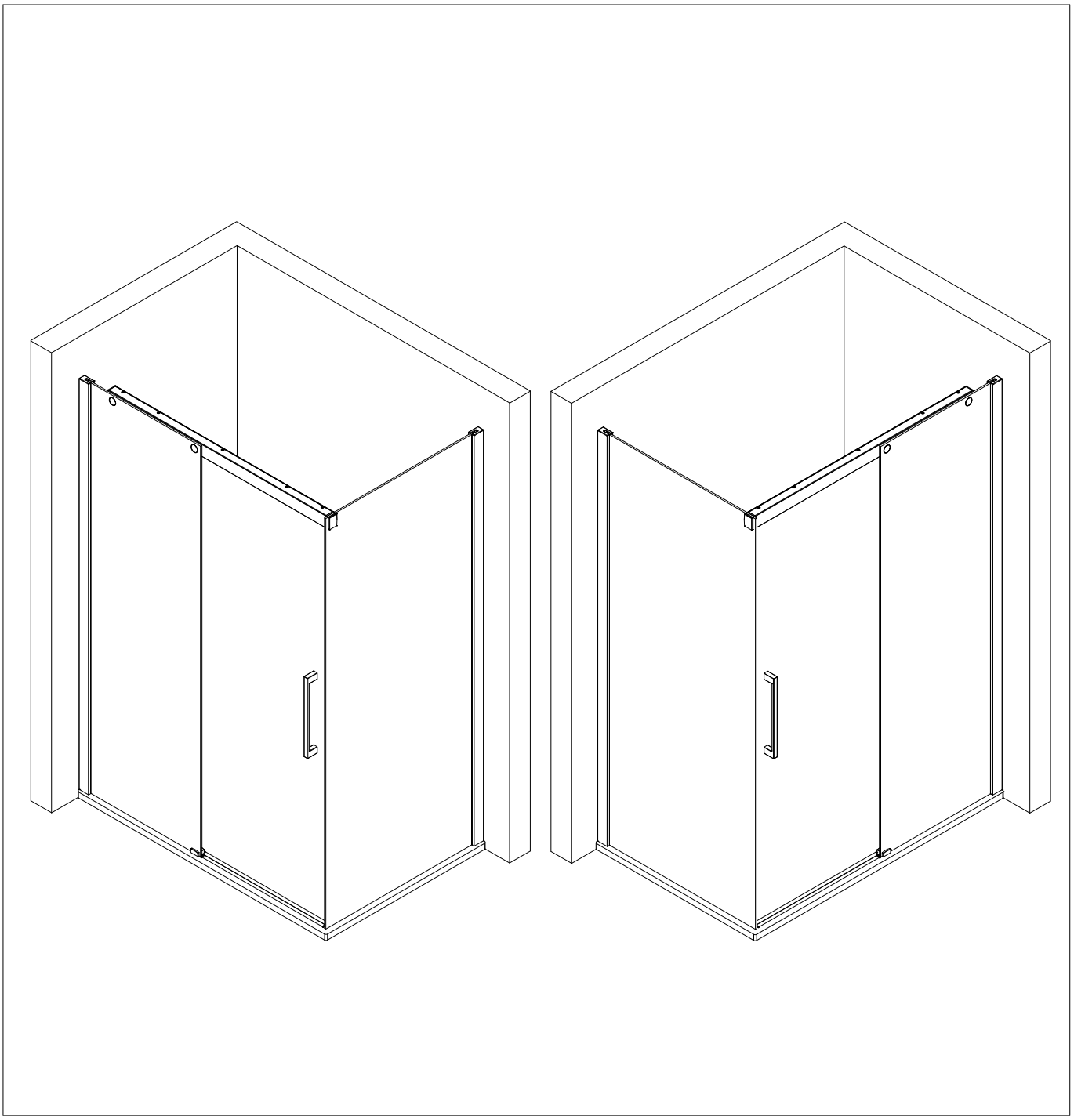

SICHERHEITSHINWEISE / SAFETY INSTRUCTIONS
CONSEILS DE SÉCURITÉ / VEILIGHEIDSAANWIJZINGEN



de Glaskanten schützen

en Protect glass edges

fr Protégez les bords du verre

nl Glasranden beschermen



de Schutzbrille tragen

en Wear safety goggles

fr Portez des lunettes de protection

nl Veiligheidsbril dragen

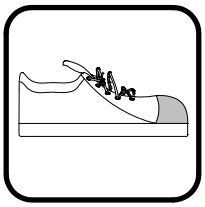

de Sicherheitsschuhe tragen

en Wear safety shoes

fr Portez des chaussures de sécurité

nl Veiligheidsschoenen dragen



de Lange Handschuhe und langärmlige Kleidung tragen

en Wear long gloves and long-sleeved clothing

fr Portez des gants longs et des vêtements à manches longues

nl Draag lange handschoenen en kleding met lange mouwen

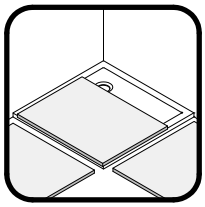

de Decken im Arbeitsbereich und dessen Umfeld auslegen

en Cover the shower tray and its area completely

fr Couvrez complètement le bac de douche et ses environs

nl Dekens op de douchebak en de omgeving leggen

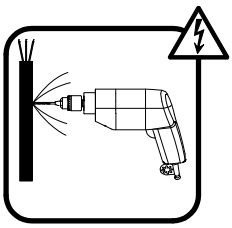

de Über die Lage der Stromleitung informieren

en Get information about the location of the power line

fr Informez-vous sur l'emplacement de la ligne électrique

nl Informeren over de locatie van de hoogspanningslijn

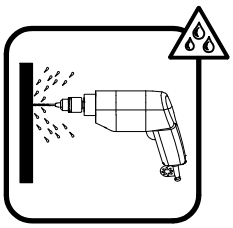

de Über die Lage der Wasserleitung informieren

en Get information about the location of the water pipe

fr Informez-vous sur l'emplacement de la ligne d'eau

nl Informeren over de locatie van de waterleiding

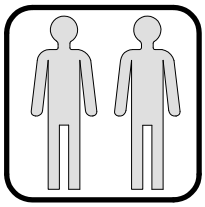

de Empfohlene Montage mit 2 Personen.

en Assembly recommended with 2 persons

fr Montage recommandé avec 2 personnes

nl Aanbevolen montage met 2 personen

HINWEIS / NOTE / NOTE / NOOT

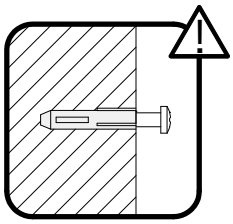

de Vor der Montage die Beschaffenheit des Mauerwerks überprüfen. Gegebenenfalls ist das im Lieferumfang enthaltene Befestigungsmaterial nicht für die Befestigung geeignet.

en Check the condition of the masonry before installation. If applicable, the fixing material included in the scope of delivery is not suitable for mounting.

fr Vérifiez l'état de la maçonnerie avant le montage. Le cas échéant, le matériel d'approvisionnement compris dans la livraison n'est pas adapté à la fixation.

nl Controleer de toestand van het metselwerk voor de installatie. Indien gewenst is het bij de levering inbegrepen bevestigingsmateriaal niet geschikt voor montage.

de Die Aufstellfläche der Duschkabine muss eben sein.

en The installation surface of the shower enclosure must be level.

fr La surface d'installation de la cabine de douche doit être plane.

nl Het montagevlak van de douchewand moet waterpas zijn.

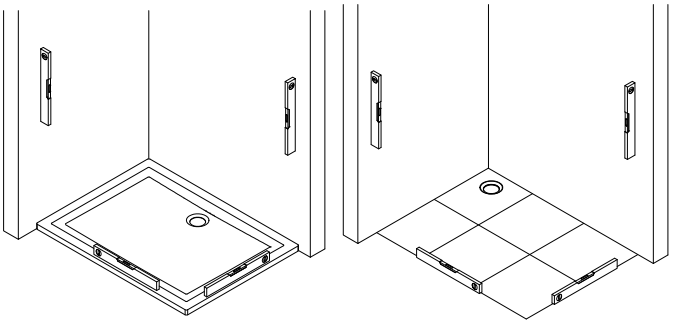

AUFBAUART / ASSEMBLY SITUATION / TYPE DE MONTAGE / ASSEMBLAGE SITUATIE

de Bei der Montage der Duschkabine gibt es zwei Aufbauarten: Aufbau a und b

In dieser Montageanleitung wird der Aufbau a dargestellt. Die Montageschritte für den Aufbau b sind spiegelbildlich durchzuführen.

en There are two types of installation for the shower enclosure: a and b

Situation a is described in this assembly instruction. The assembly steps for situation b must be carried out in mirror image.

fr Il y a 2 possibilités de monter la paroi de douche : a et b

La version a est illustrée dans la notice de montage. Les étapes pour monter la version b sont inversées.

nl Er zijn twee soorten installatie voor de douchewand: a en b

Montage a wordt getoond in deze montagehandleiding. De montagestappen voor installatie b moeten in spiegelbeeld worden uitgevoerd.

a

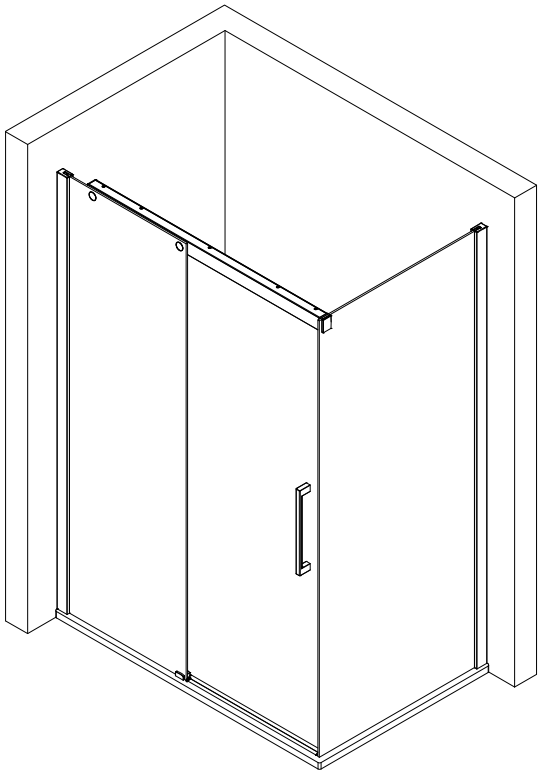

b

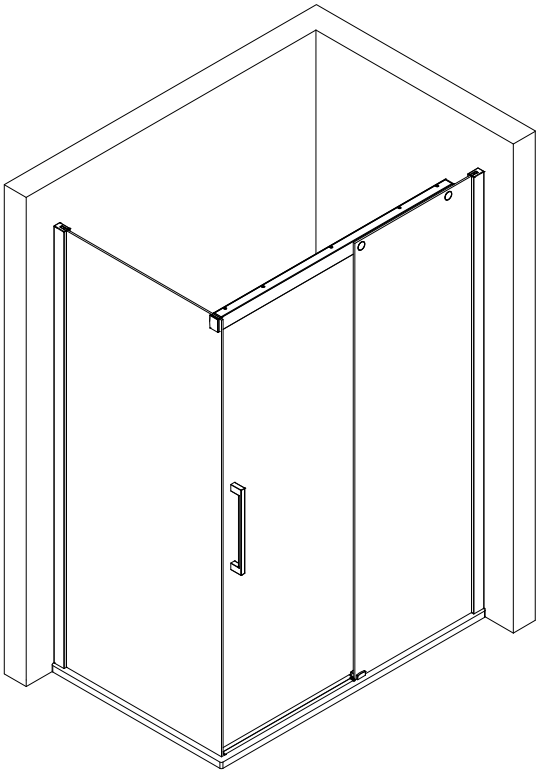

MAßE / DIMENSIONS / DIMENSIONS / AFMETINGEN

de prüfen, ob die gemessenen Maße innerhalb der Tabellenwerte (A, B bzw. C, D) liegen, damit die Duschkabine problemlos, anhand der Montageanleitung aufgebaut werden kann.

en check whether the measured dimensions are within the table values (A, B or C, D), so that the shower enclosure can be assembled without any problems using the assembly instructions.

fr vérifier que les dimensions mesurées se situent dans les valeurs du tableau (A, B ou C, D), afin que la cabine de douche puisse être montée sans problèmes en suivant les instructions de montage.

nl Controleer of de gemeten afmetingen binnen de tabelwaarden (A, B of C, D) vallen, zodat de douchewand zonder problemen met behulp van de montagehandleiding kan worden gemonteerd.

de Montage auf Duschwanne
(Maße des installierten Duschbeckens)

en Mounting on shower tray
(Dimensions of the installed tray)

fr Montage sur receveur de douche
(Dimensions du mur au bord d'extérieur du receveur)

nl Montage op douchebak
(Afmetingen van de ingebouwde douchebak)

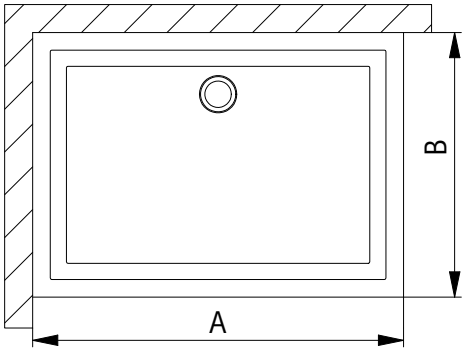

Duschwanne / shower tray receveur de douche / douchebak	A (Türseite / door side / côté porte / deur zijde)	B (Seitenwandseite / side of side panel / côté paroi / zijwand zijde)
1200 x 800 mm	1185 - 1205 mm	785 - 805 mm
1200 x 900 mm	1185 - 1205 mm	885 - 905 mm
1400 x 800 mm	1385 - 1405 mm	785 - 805 mm
1400 x 900 mm	1385 - 1405 mm	885 - 905 mm
1600 x 800 mm	1585 - 1605 mm	785 - 805 mm

oder / or / ou / of

de Montage ohne Duschwanne
(Abmessungen des Produktes) (Glasmitte)

en Mounting without shower tray
(Mounting on tile) (Middle of the glass)

fr Montage sans receveur de douche
(Montage sur carrelage) (Dimension mi-verre)

nl Montage zonder douchebak
(Montage op tegel) (midden van het glas)

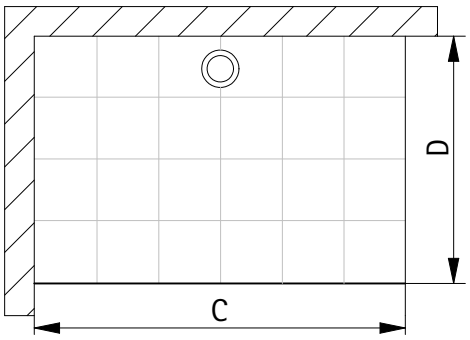

Version	C (Tür / door / porte / deur)	D (Seitenwand / side panel / paroi latérale / zijwand)
1200 x 800 mm	1156 - 1176 mm	756 - 776 mm
1200 x 900 mm	1156 - 1176 mm	856 - 876 mm
1400 x 800 mm	1356 - 1376 mm	756 - 776 mm
1400 x 900 mm	1356 - 1376 mm	856 - 876 mm
1600 x 800 mm	1556 - 1576 mm	756 - 776 mm

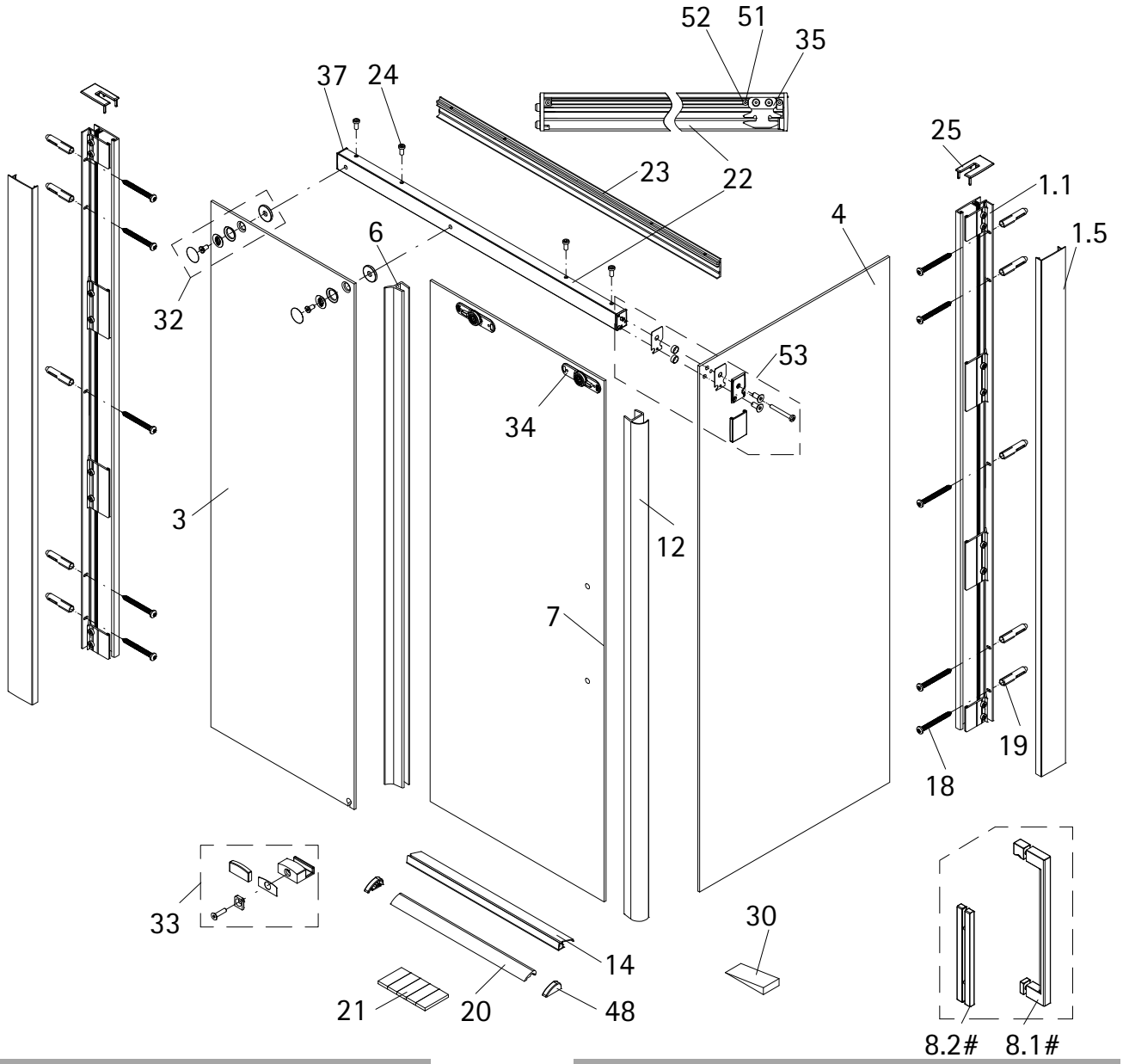

Pos.		Bezeichnung	Ersatzteil-Nr.	
1.1	2x	Wandanschlussprofil	E100248-4	Stück
1.5	2x	Clipsprofil	E100249-4	Stück
3	1x	Seitenwand mit Bohrungen		
4	1x	Seitenwand		
6	1x	Streifdichtung	E100057-1	Stück
7	1x	Tür		
8.1#	1x	Stangengriff eckig	E100140-35	Stück
8.2#	1x	Riegelgriff	E100140-31	Stück
12	1x	Dichtung vertikal	E100077-8	Stück
14	1x	Wasserabweisprofil	E100058-8-1	Stück
18*	10x	Schraube 4,2 x 45 mm		
19*	10x	Dübel S6		
20	1x	Wasserleiste (inkl. Pos. 21)	E100050	Stück
21	1x	Klebestreifen		
22#	1x	Oberprofil außen, links	E88256-3-L	Stück
22#	1x	Oberprofil außen, rechts	E88256-3-R	Stück
23#	1x	Oberprofil innen, links	E88257-3-L	Stück
23#	1x	Oberprofil innen, rechts	E88257-3-R	Stück

Pos.		Bezeichnung	Ersatzteil-Nr.	
24*	4x	(6x) Schraube M5 x 10 mm		
25*	2x	Abdeckkappe	E88205-2	Set
30	1x	Silikonkeil (6 Stück)	E100203	Set
32	2x	Befestigung Oberprofil an FT, komplett	E88222	Stück
32.1	2x	Abdeckkappe		
33	1x	Türführung komplett	E88280	Set
34	2x	Doppelrollenlaufwagen	E88260	Stück
35	1x	Türstopper	E88225	Stück
37	1x	Abschlussblende für Oberprofil	E88206	Set
48	2x	Wasserleistenendkappe kurz	E100211-17	Set
51	2x	Schraube M5 x 6 mm		
52	2x	Vierkantmutter M5		
53	1x	Befestigungsteil Laufschiene komplett	E88308	Stück
		* Montagezubehör	E88200-2	
		# optional		

de Geben Sie bei farbigen Ersatzteilen den Farbcode mit an: 41 - chrom | 68 - schwarz

en Please state the colour code for coloured spare parts: 41 - chrome | 68 - black

fr Veuillez indiquer le code couleur pour les pièces de rechange colorées : 41 - chromé | 68 - noir

nl Gelieve de kleurcode voor gekleurde onderdelen te vermelden: 41 - chroom | 68 - zwart

BENÖTIGTES WERKZEUG / TOOLS NEEDED
OUTILLAGE NECESSAIRE / BENODIGD WERKTUIG

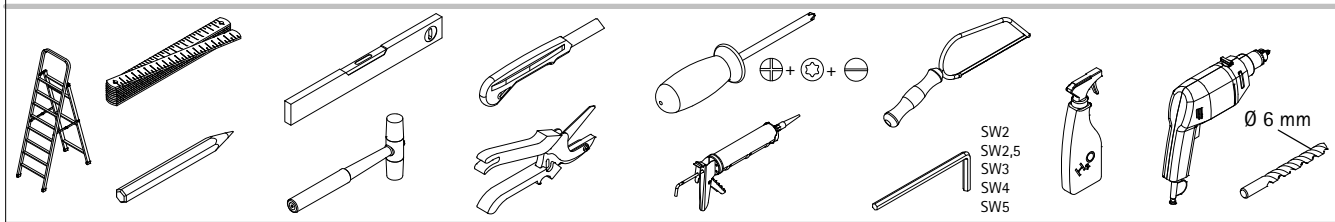

MONTAGE / ASSEMBLY / AS SEMBLAGE / ASSEMBLAGE

1

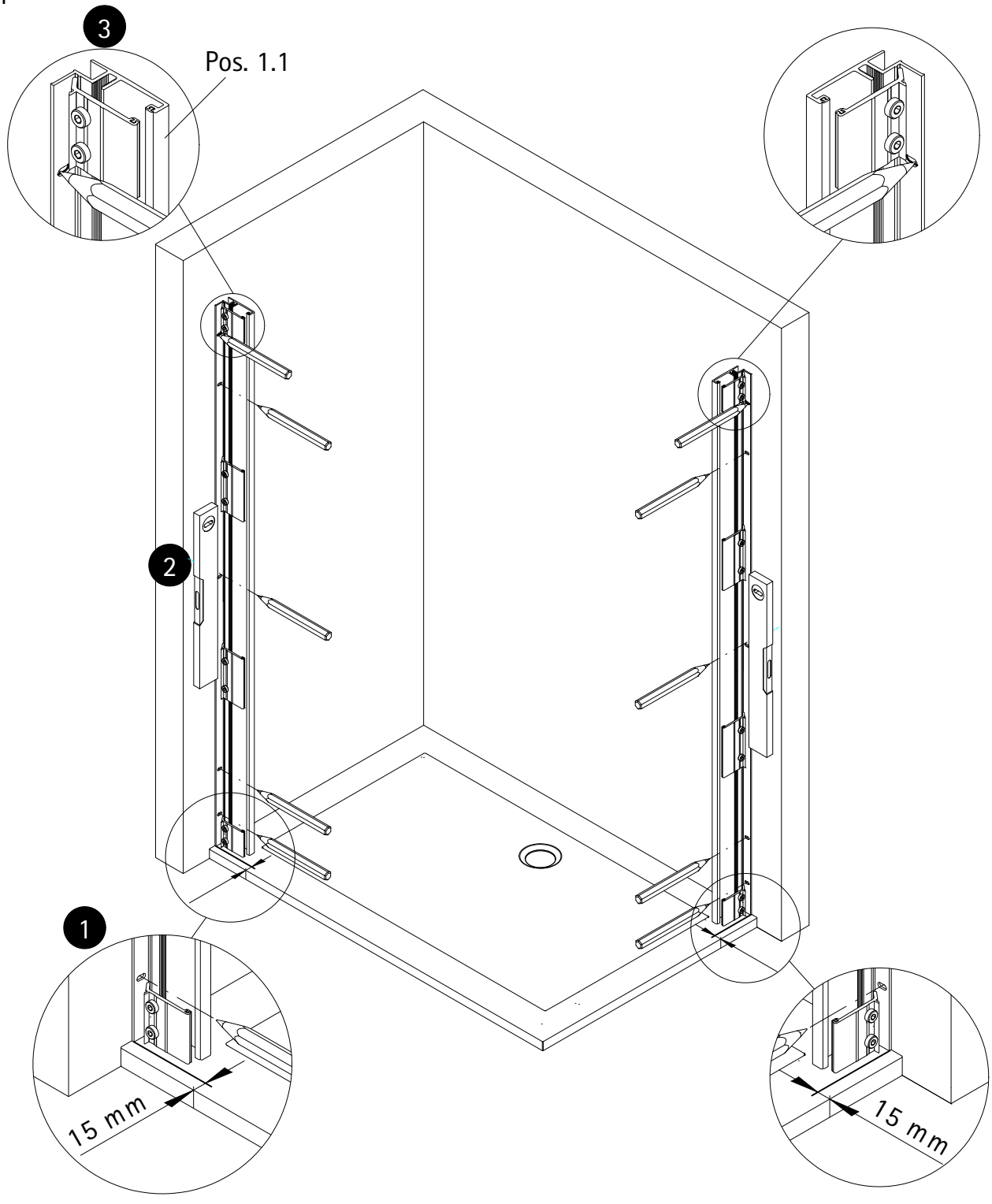

2

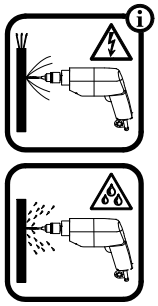

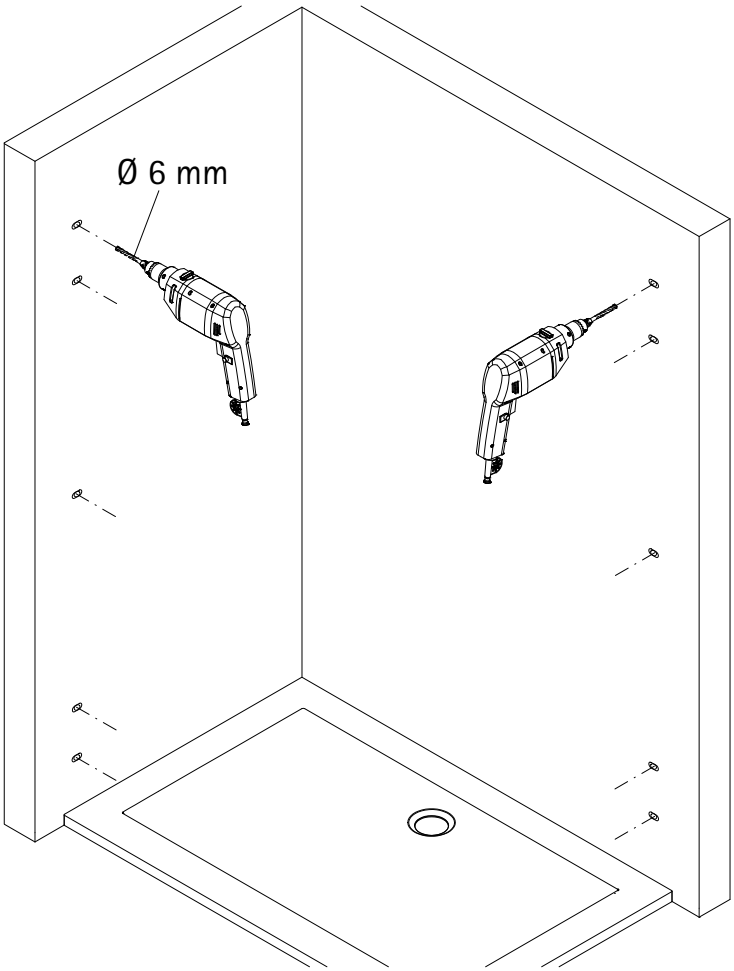

3

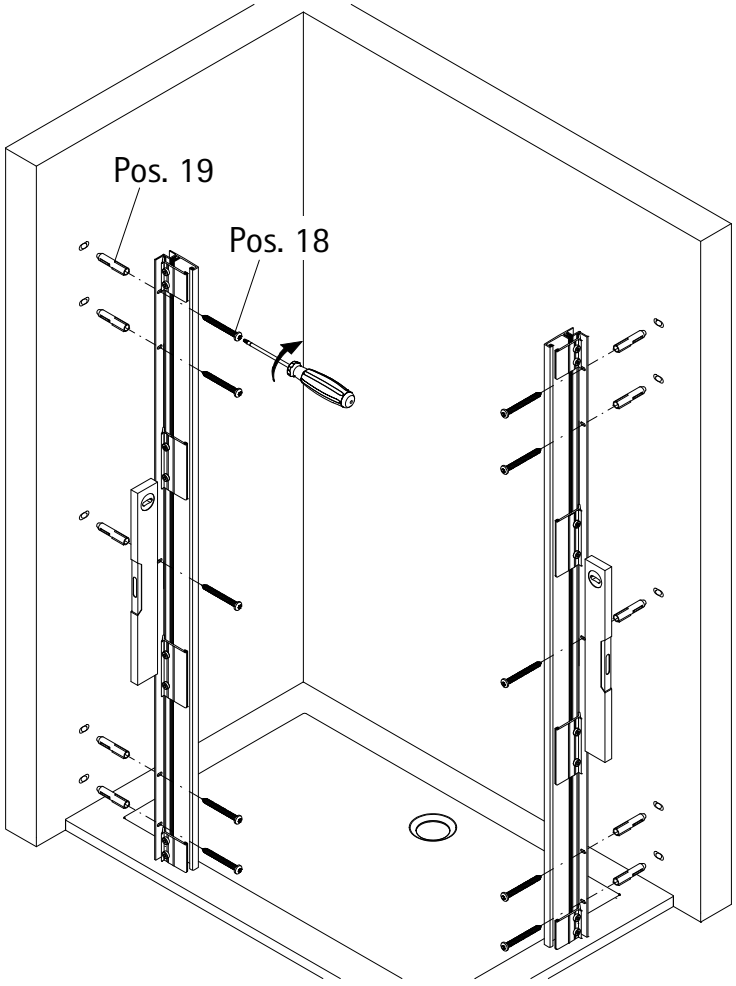

4

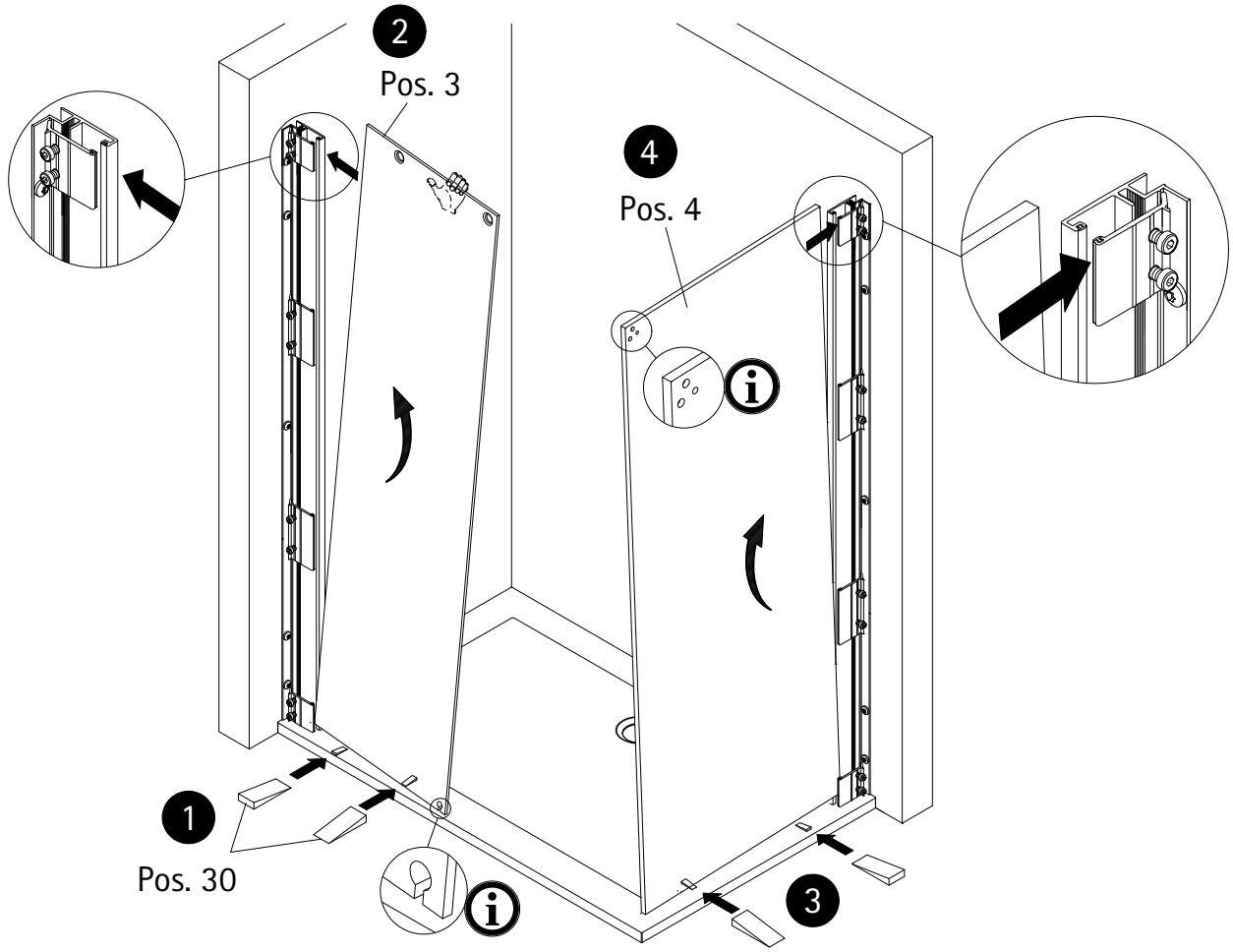

5

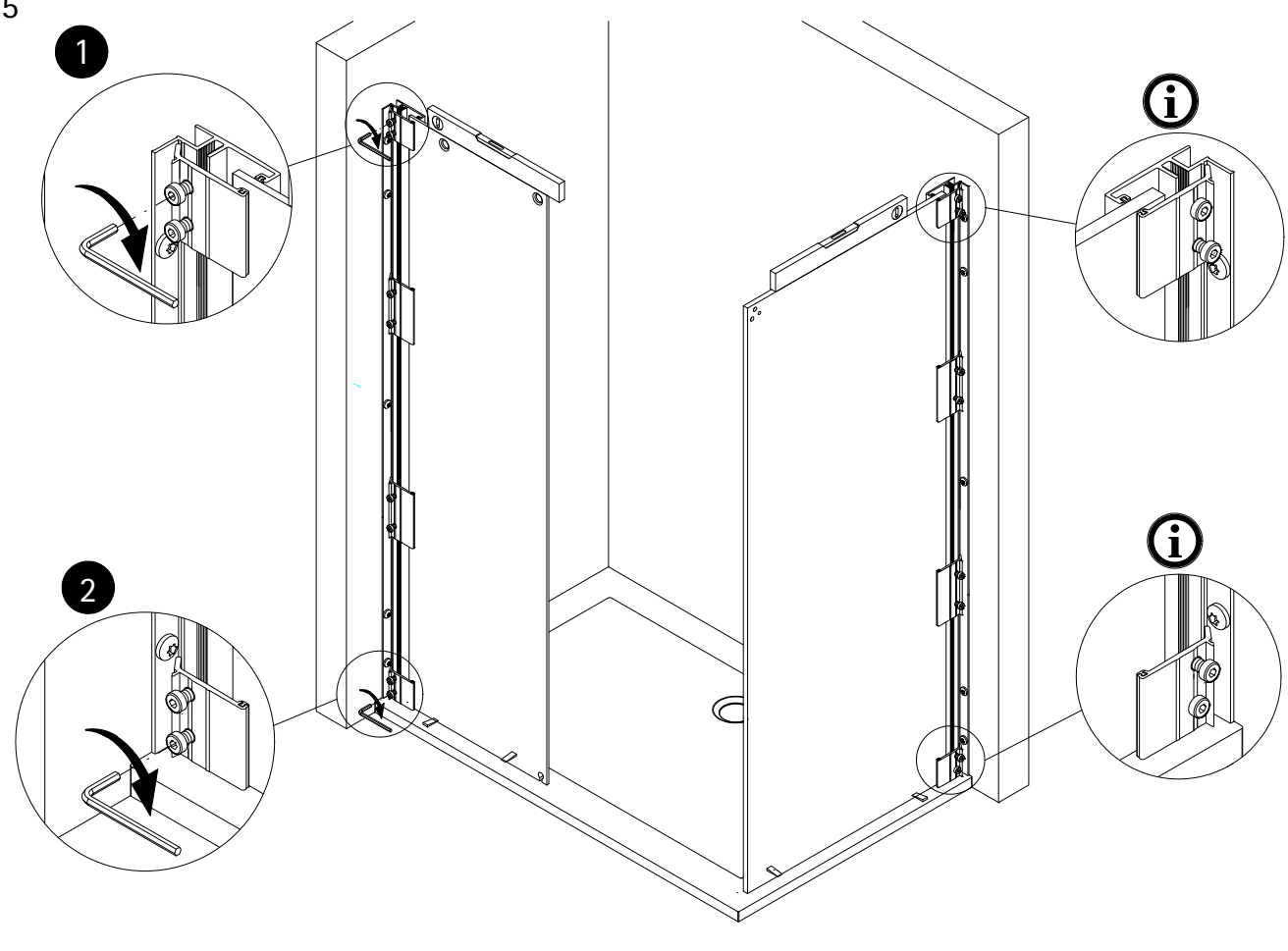

6

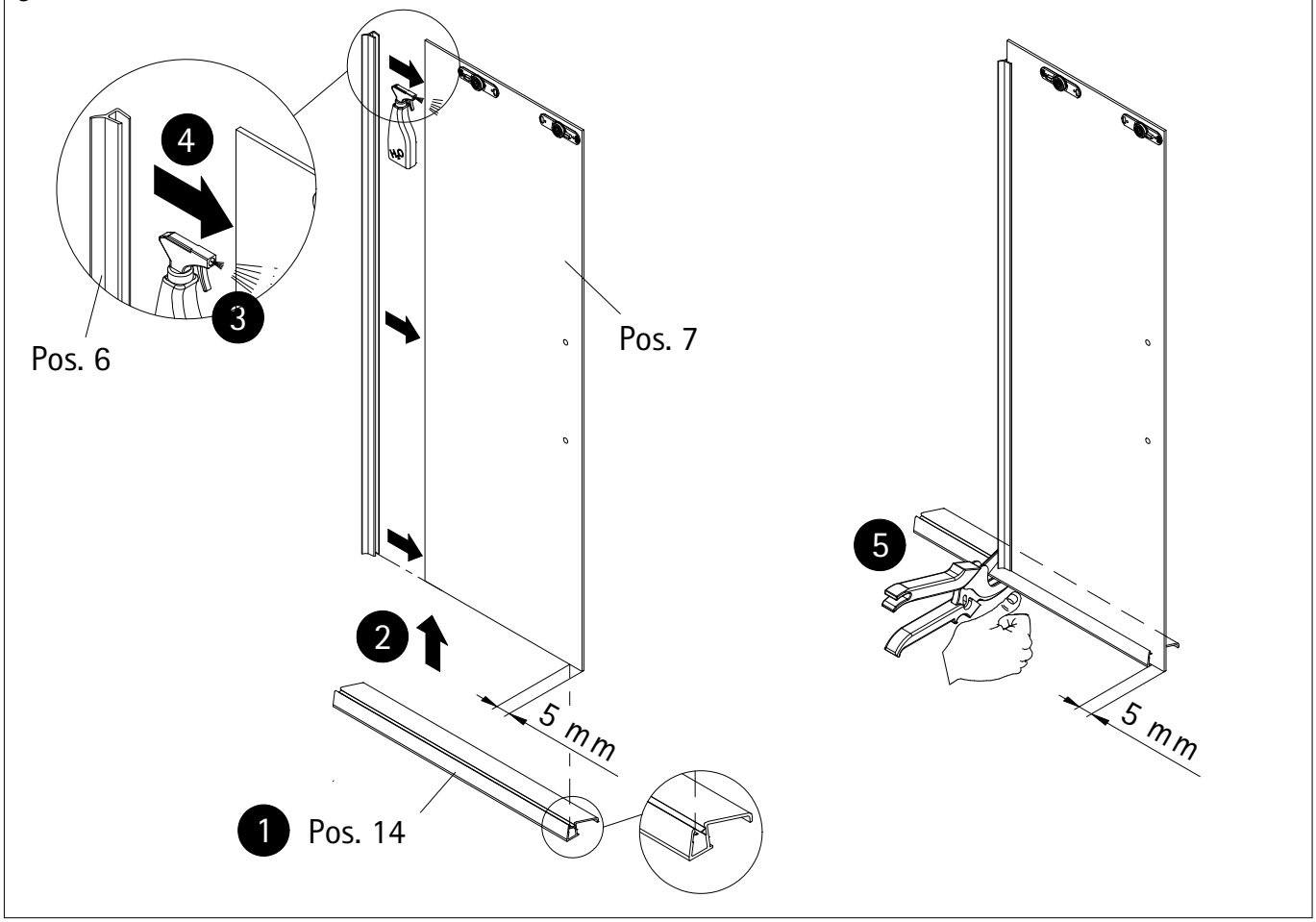

7

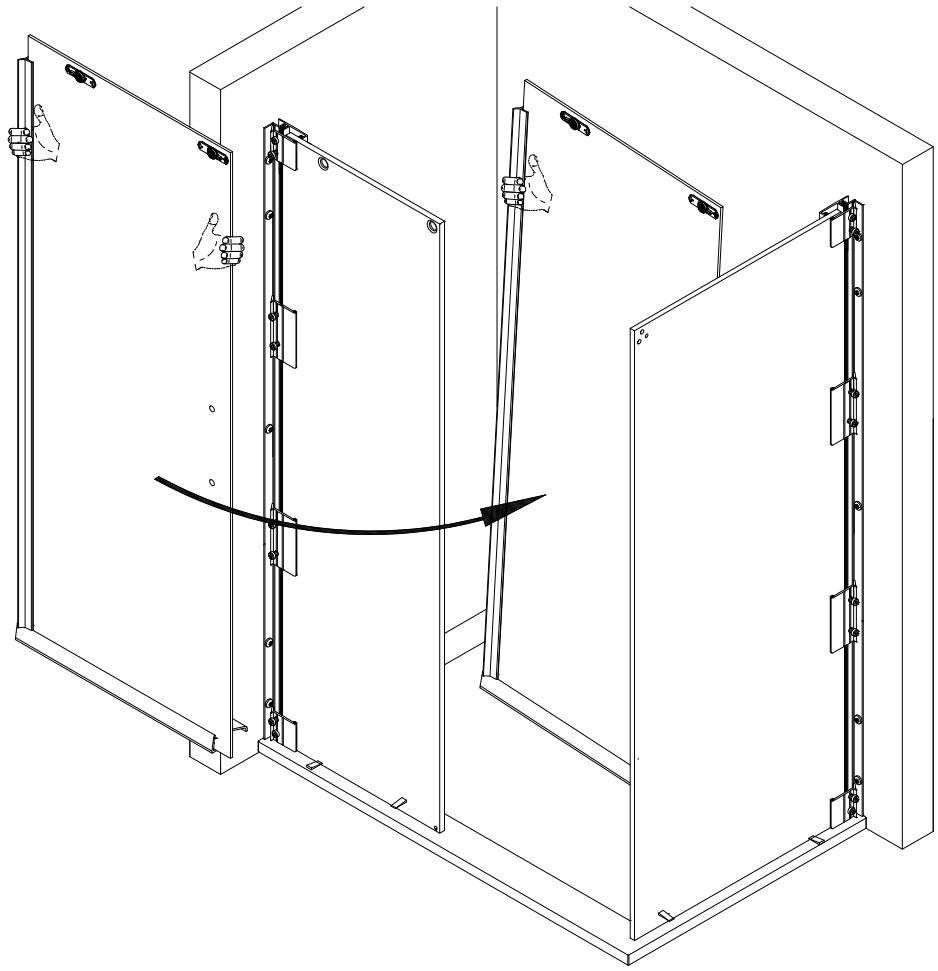

8

Ansicht von innen
viewing from inside
vue de l'intérieur
van binnenuit gezien

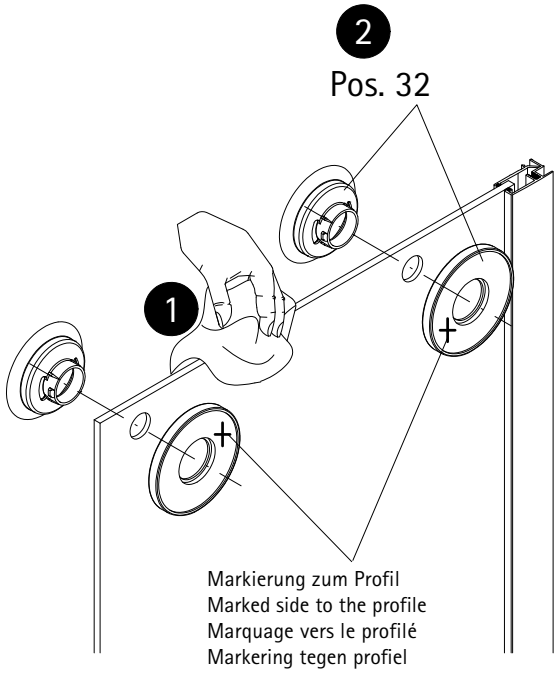

9

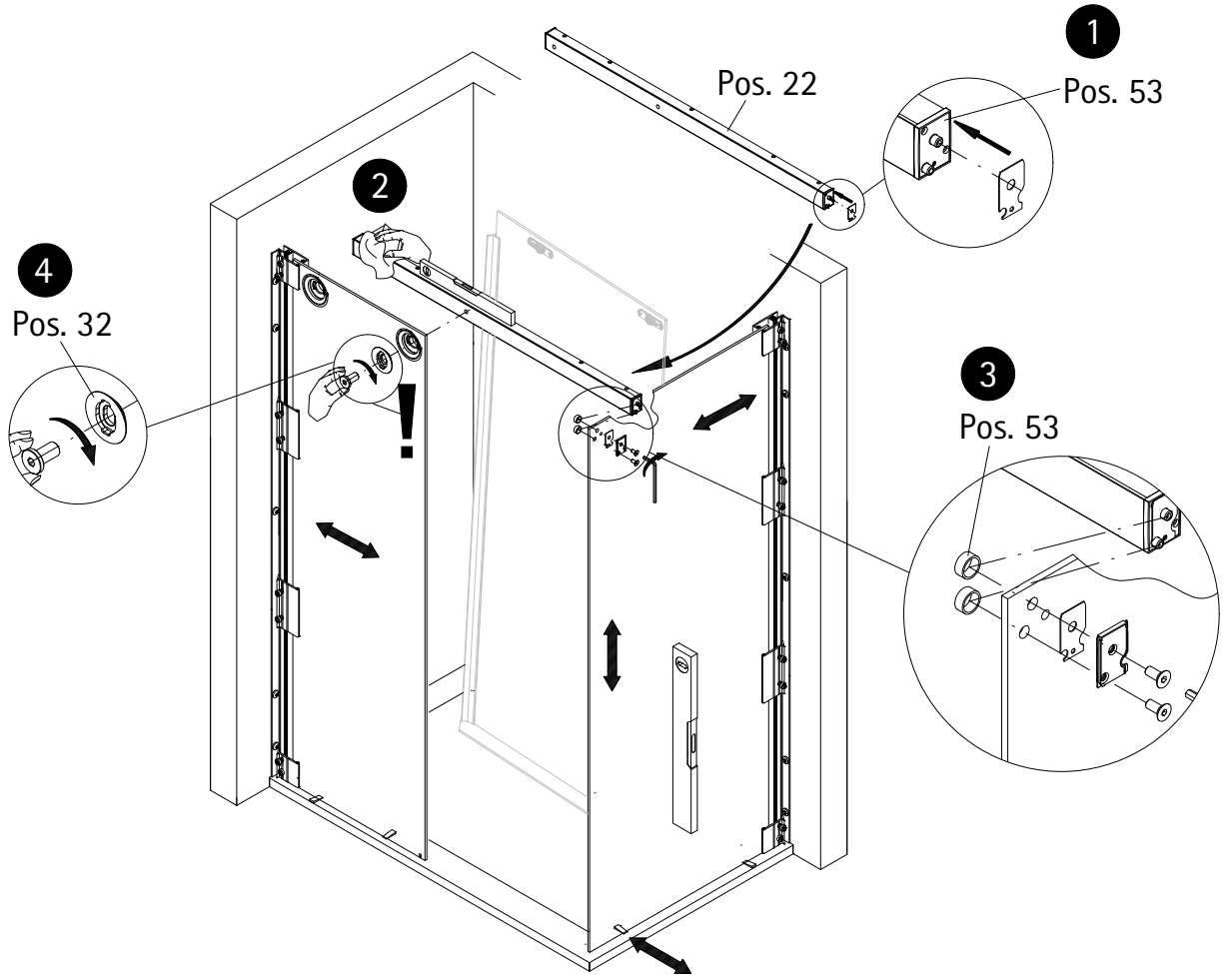

10

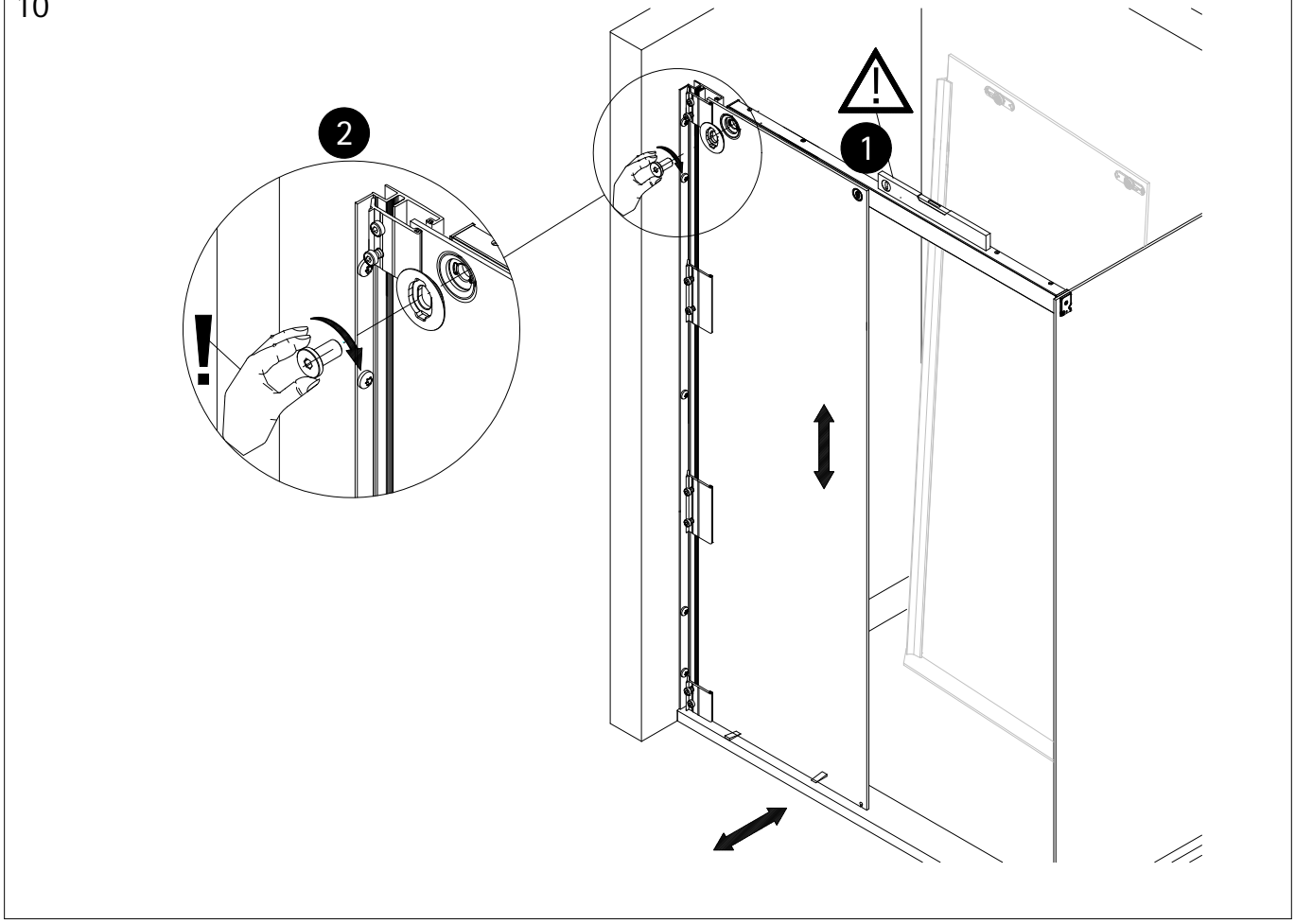

11

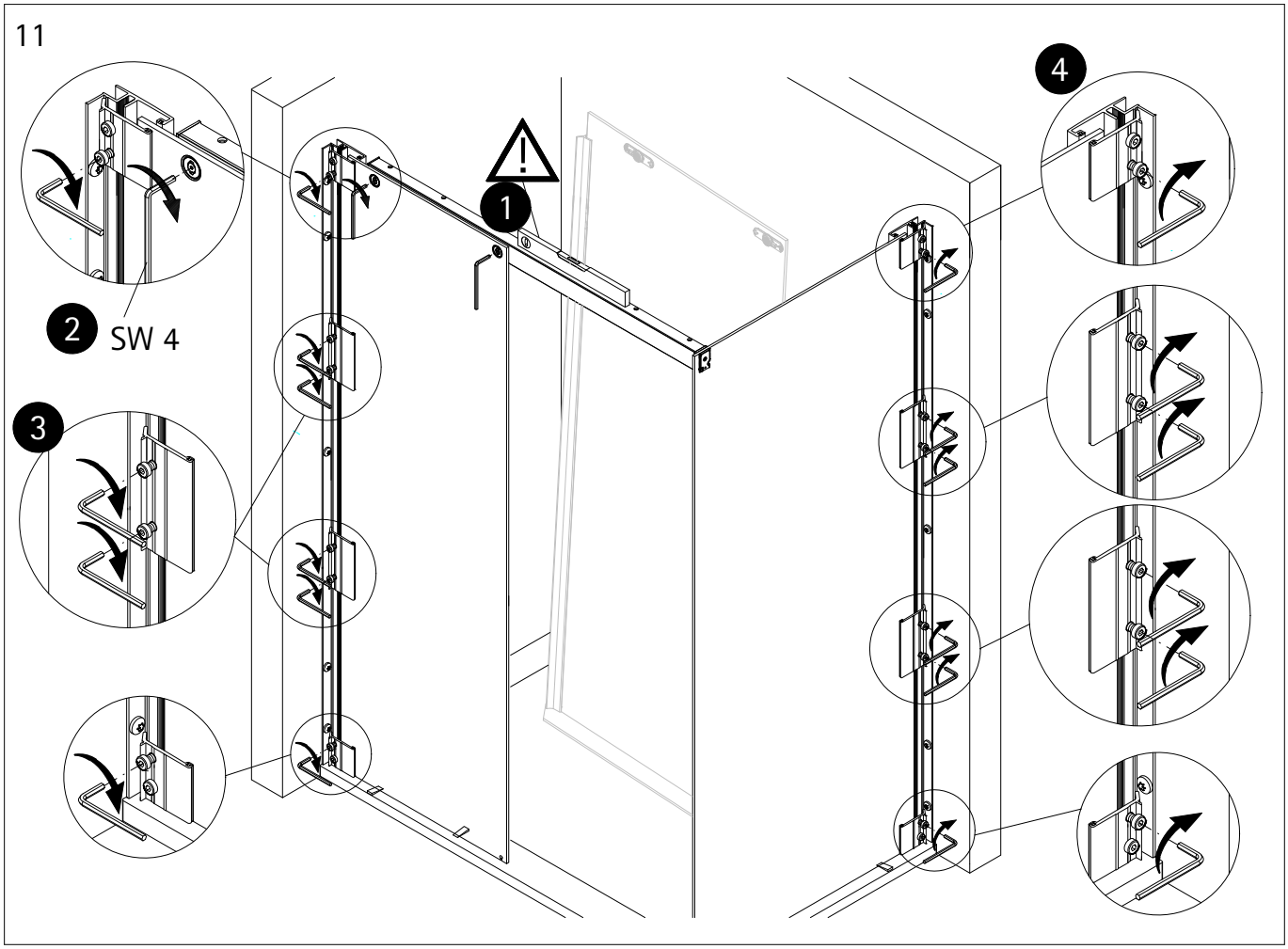

12

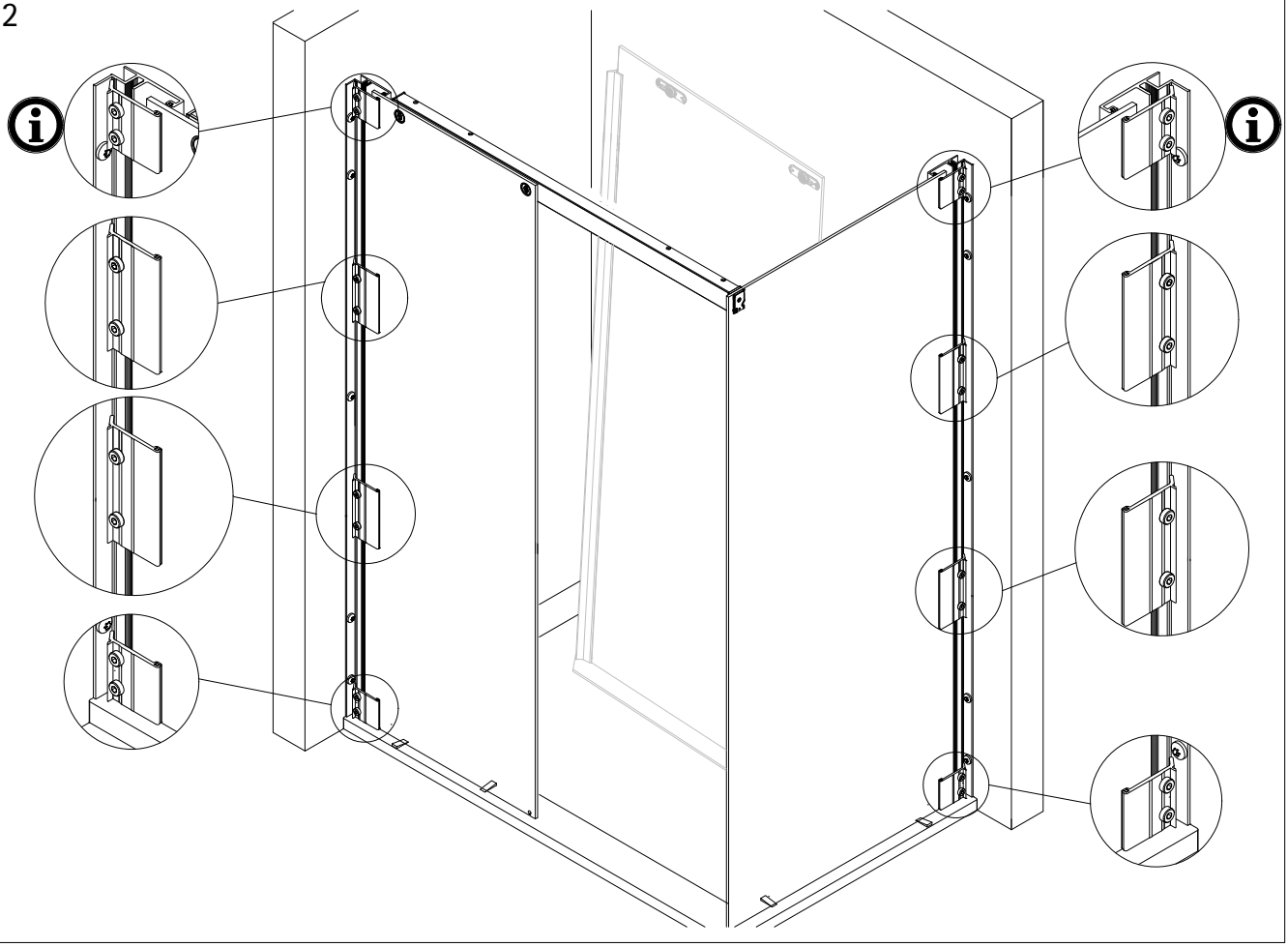

13

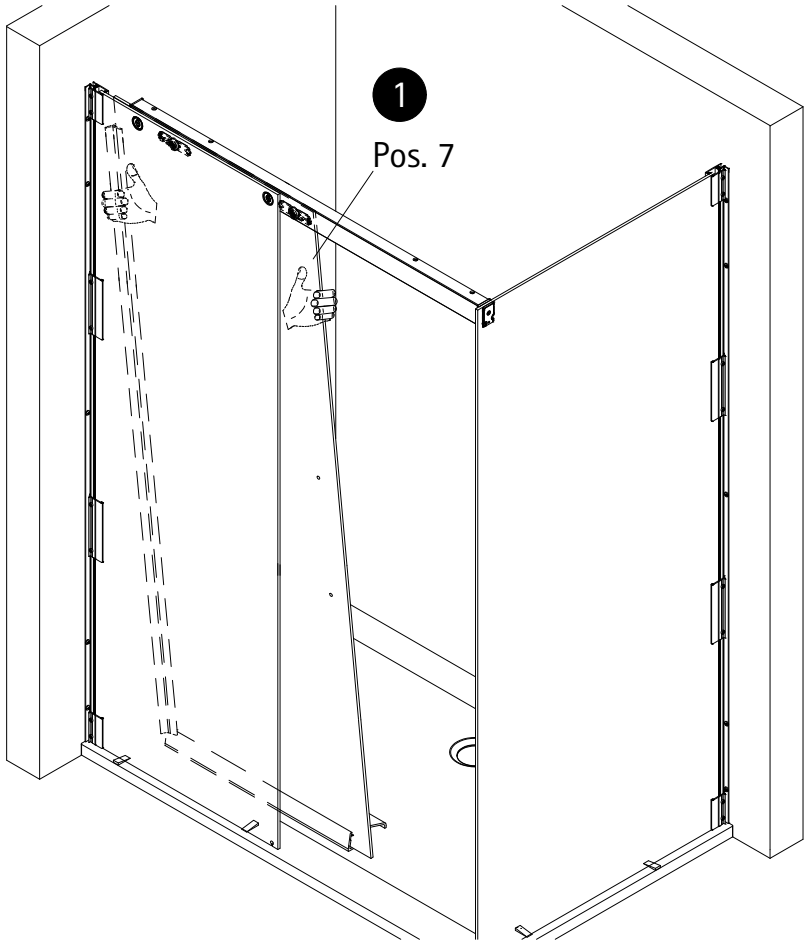

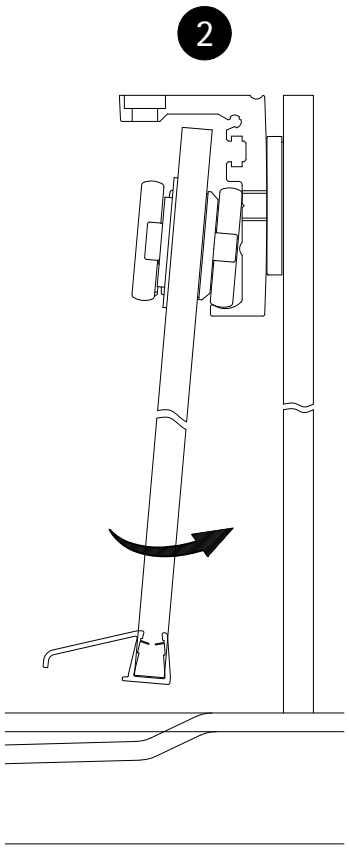

14

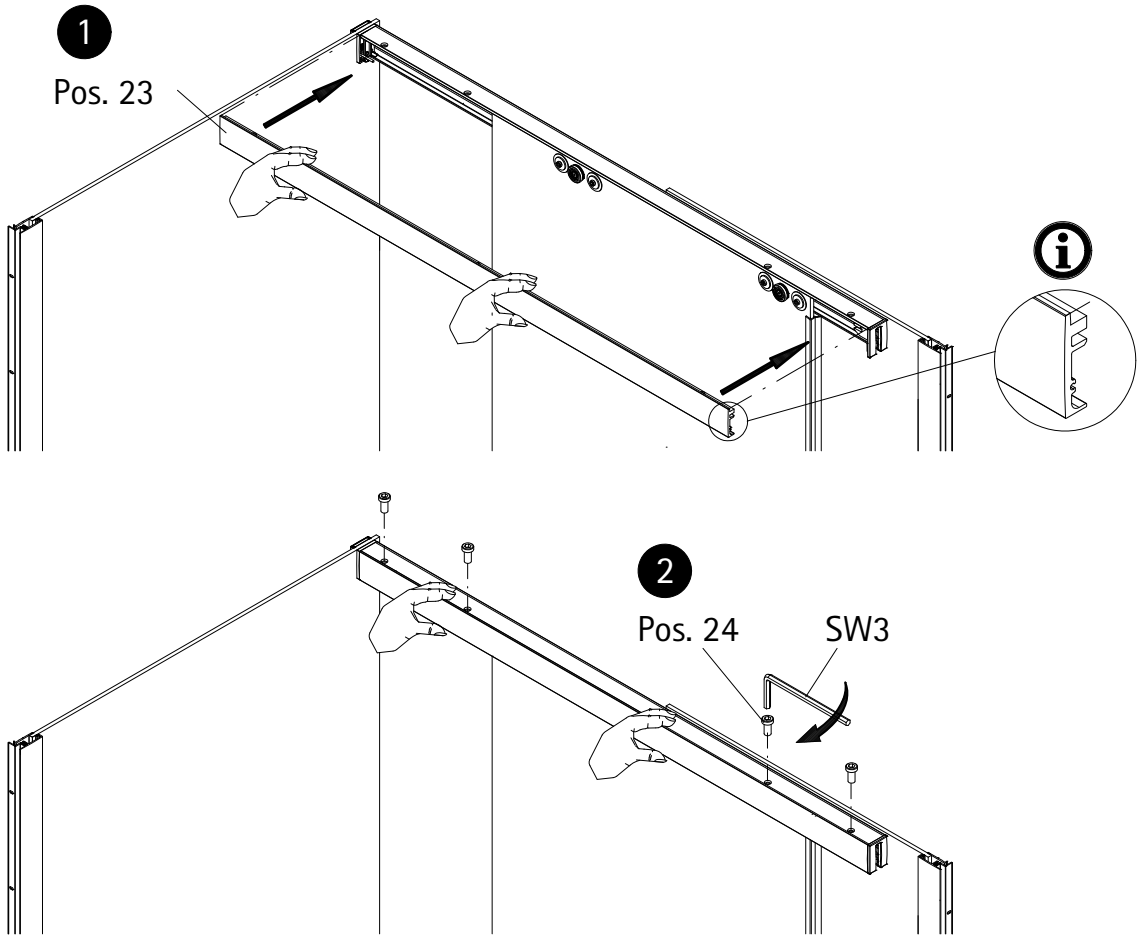

15

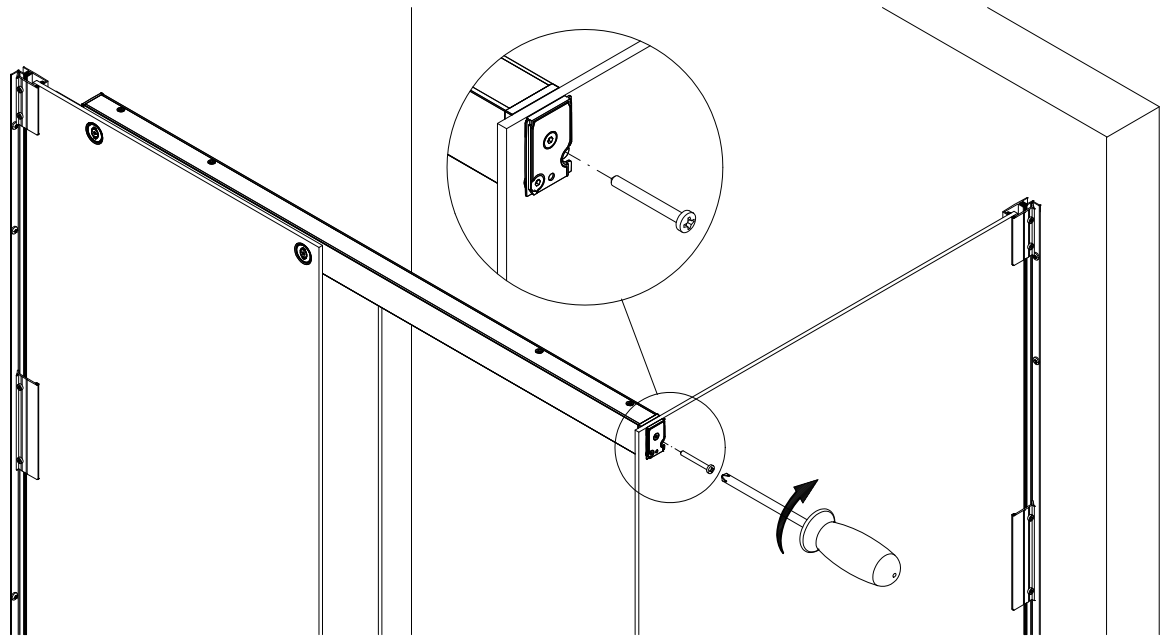

16 Optional

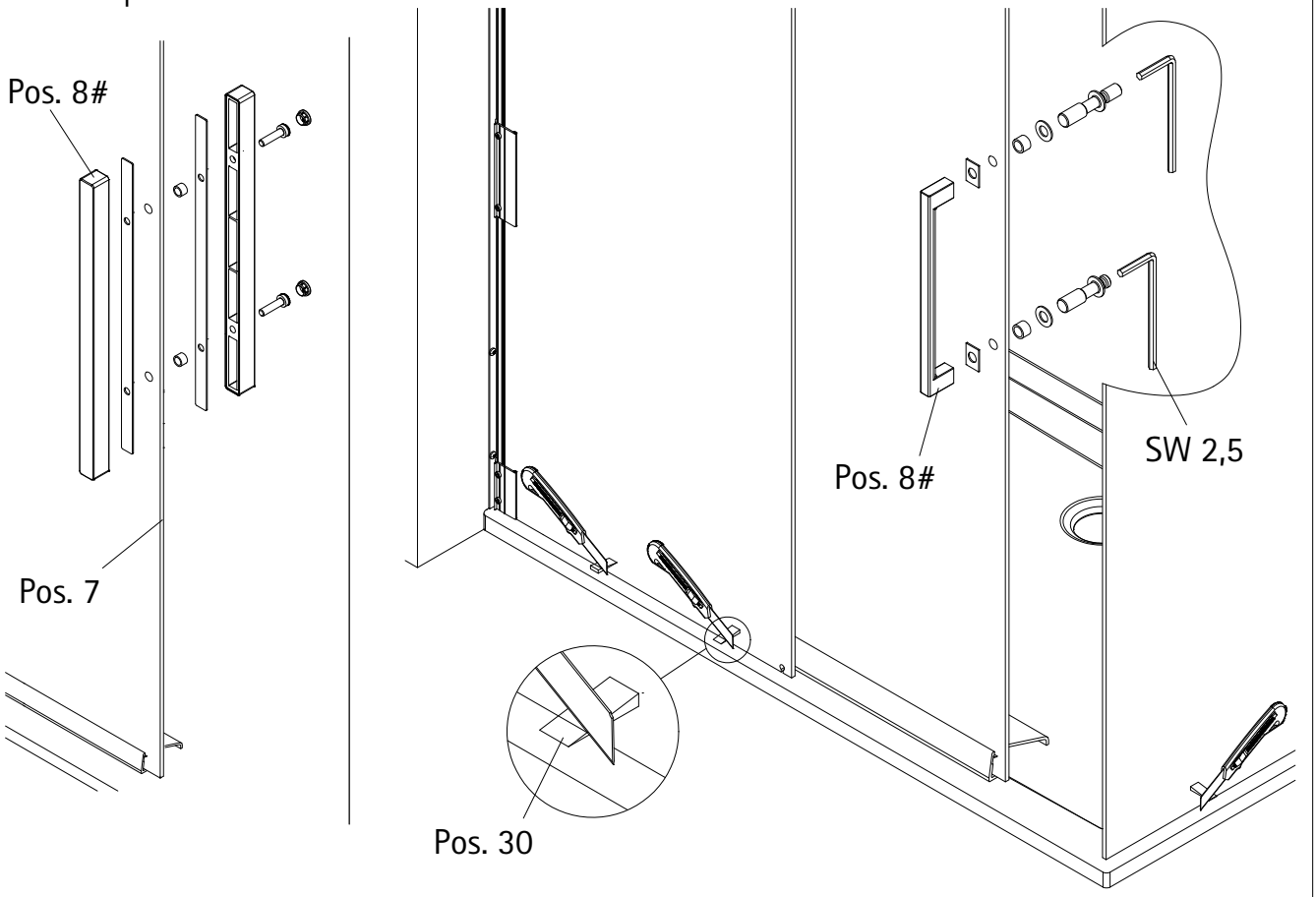

17

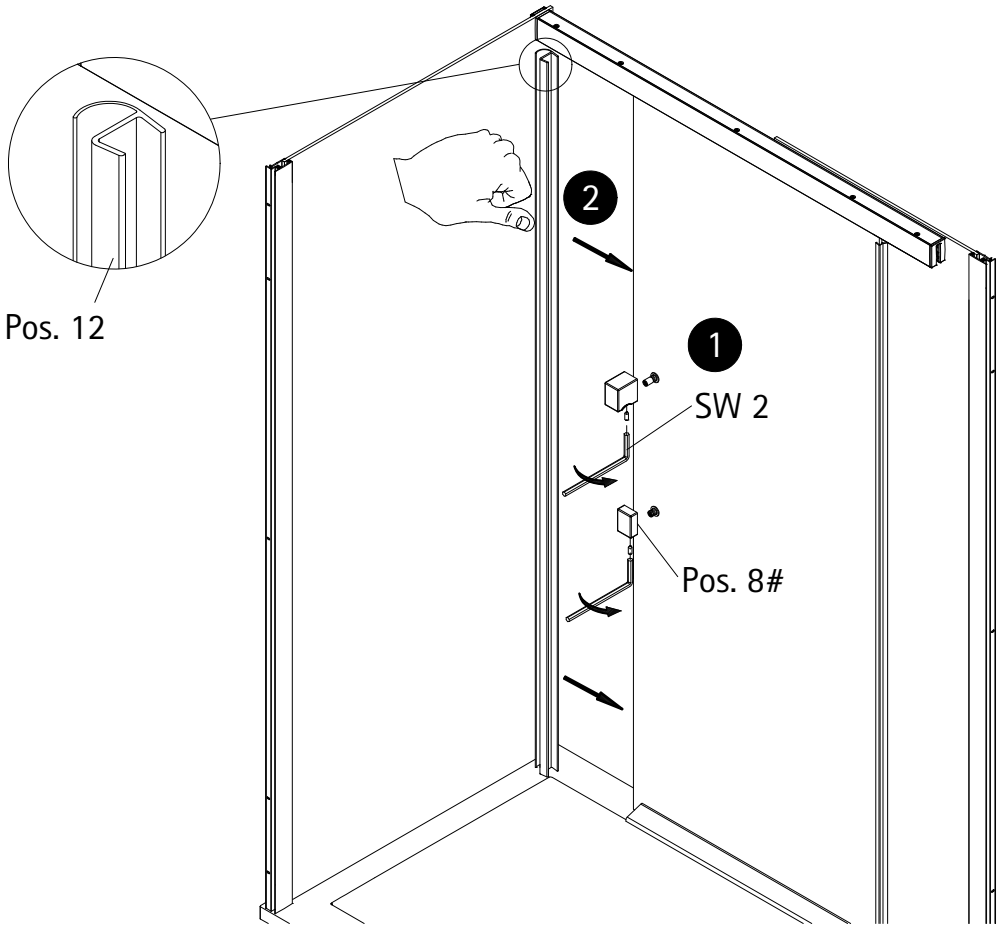

18

Spalt anpassen
adjust gap
ajuster l'espace
opening aanpassen

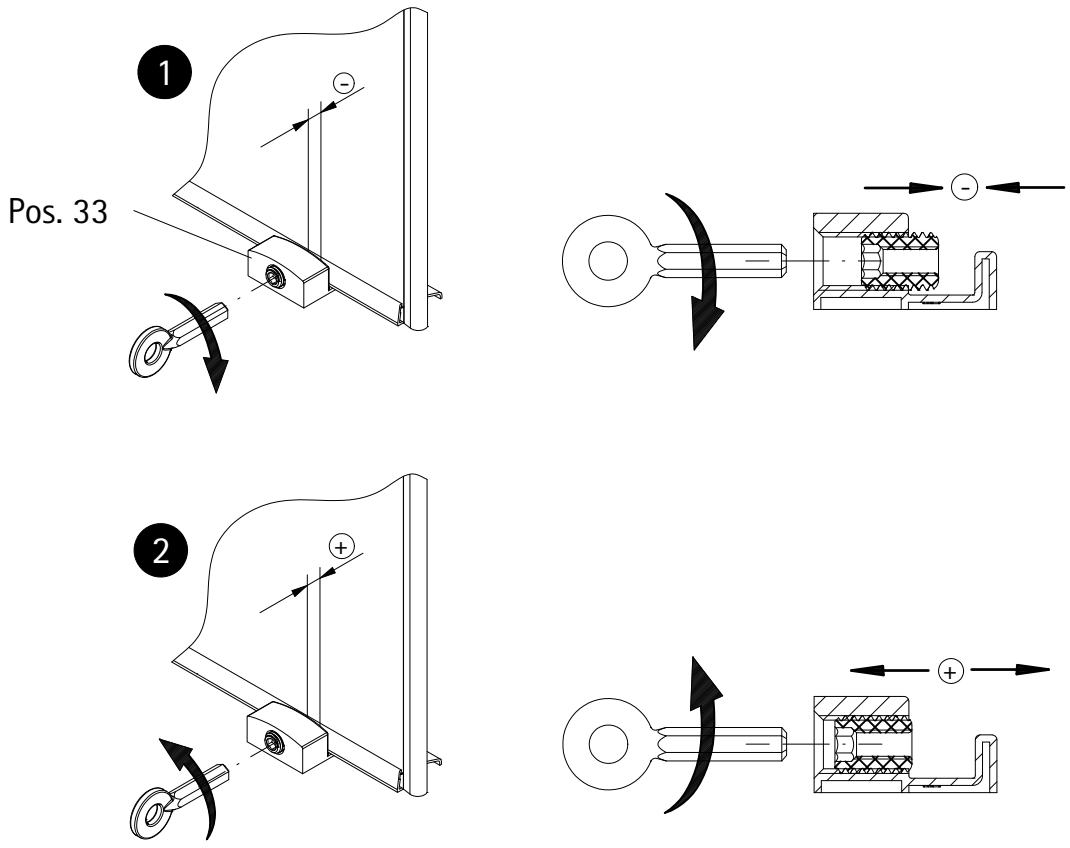

19

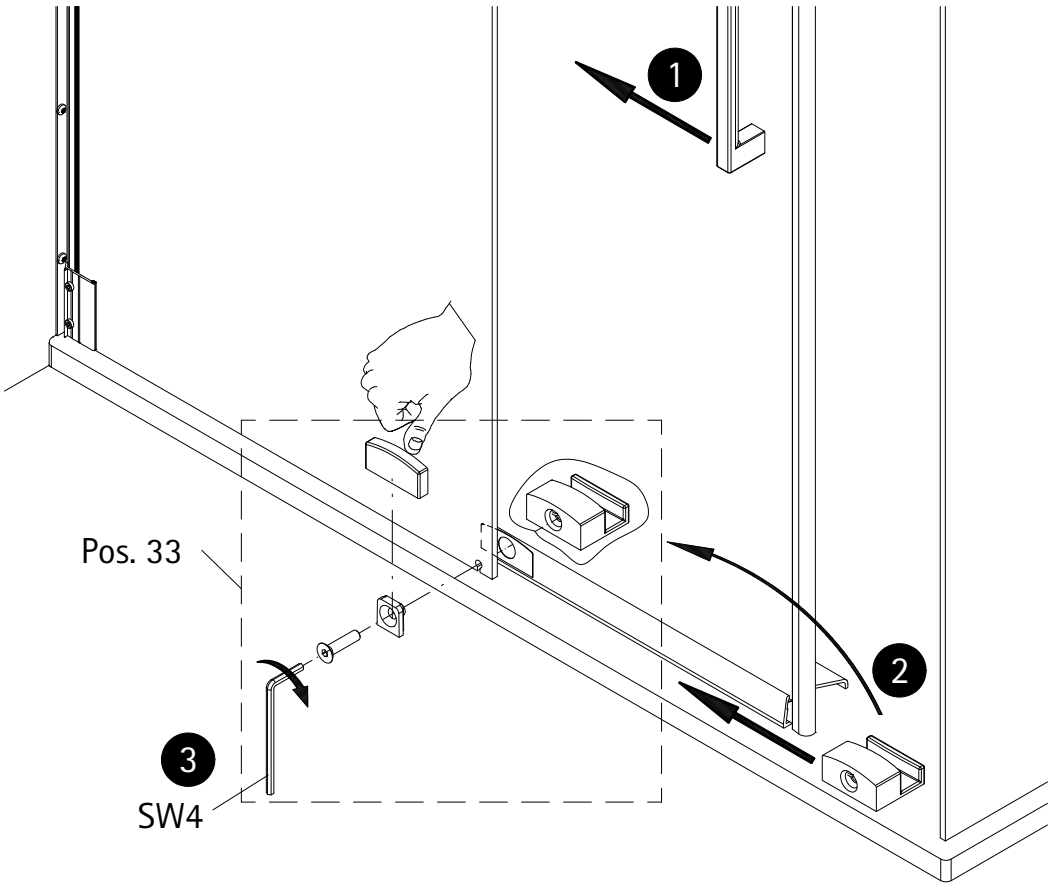

20

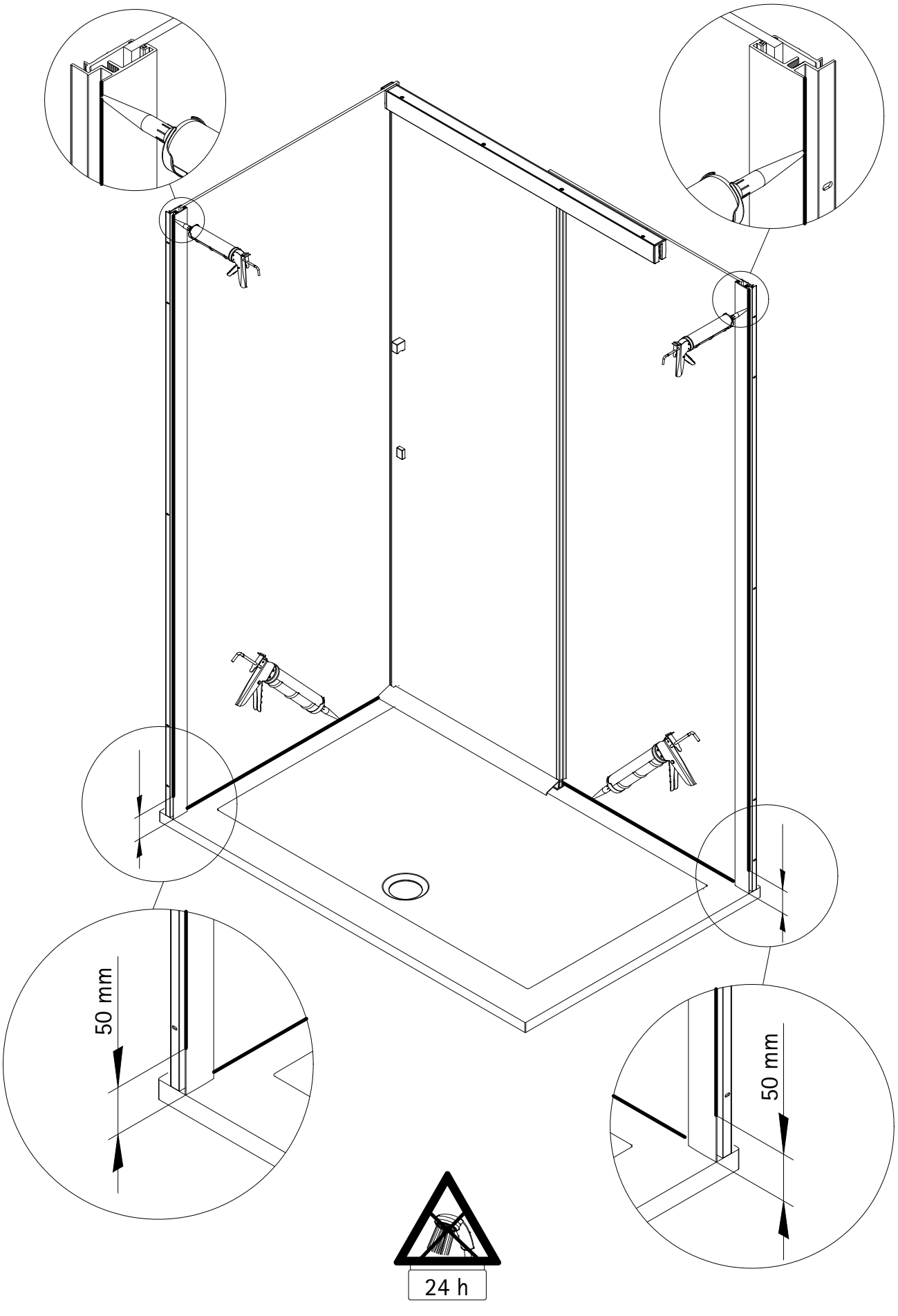

21

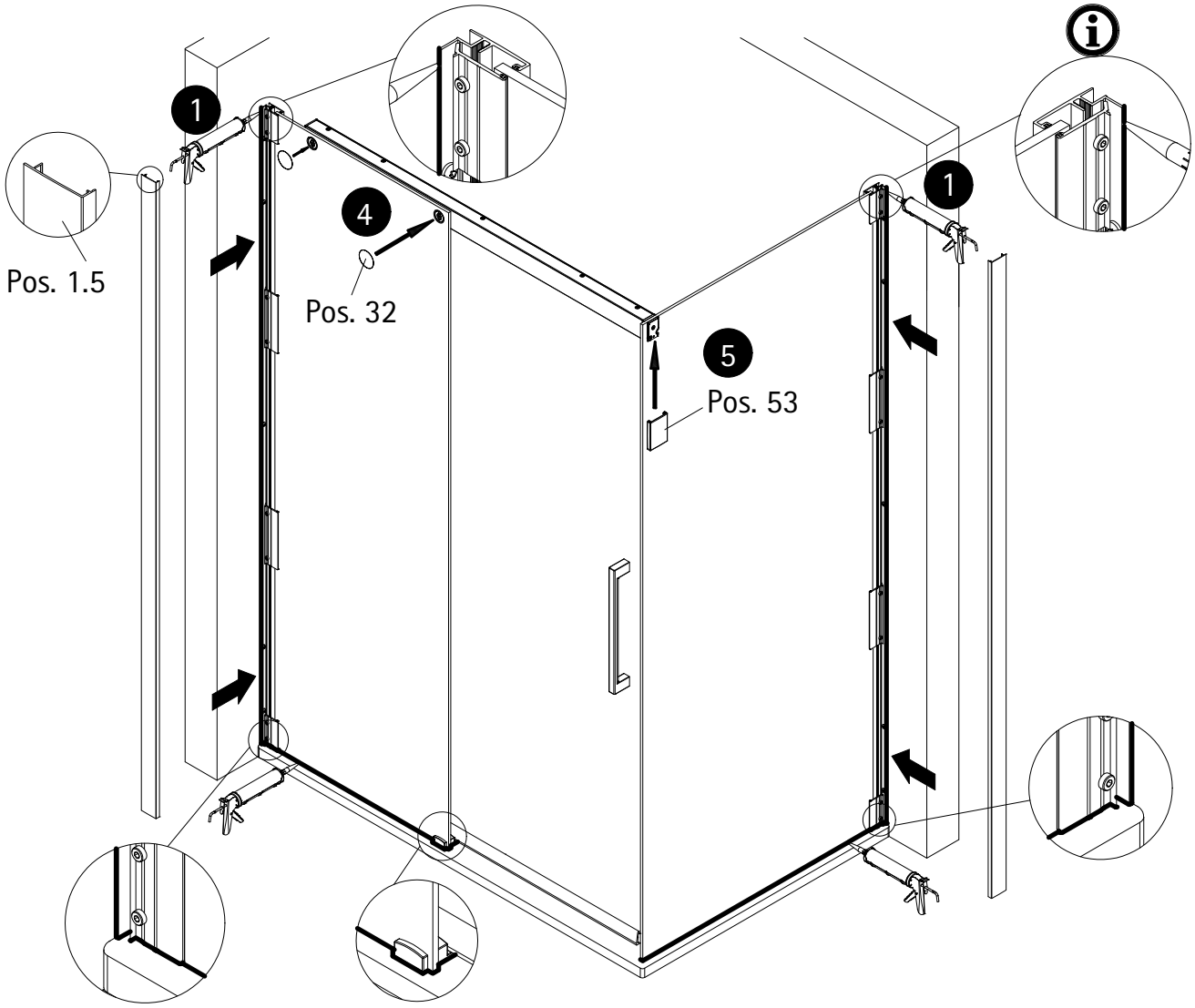

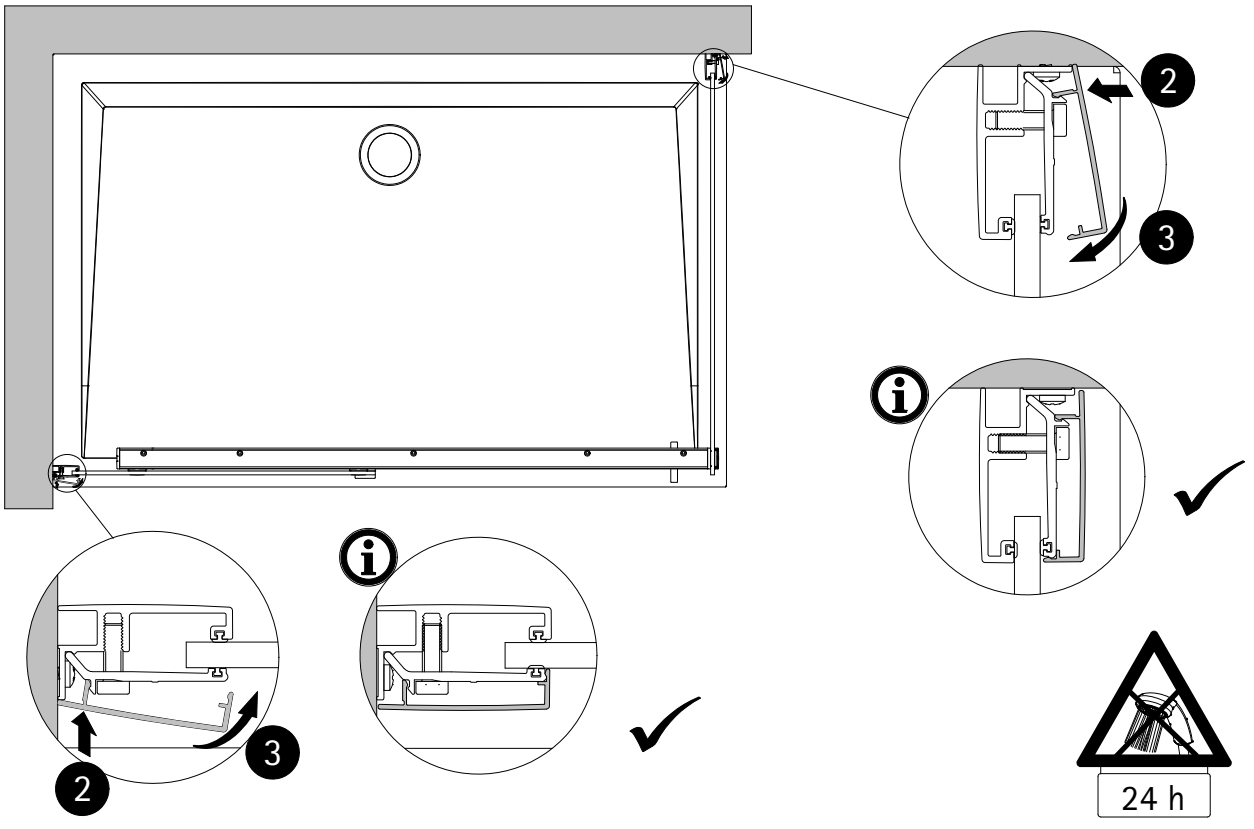

22

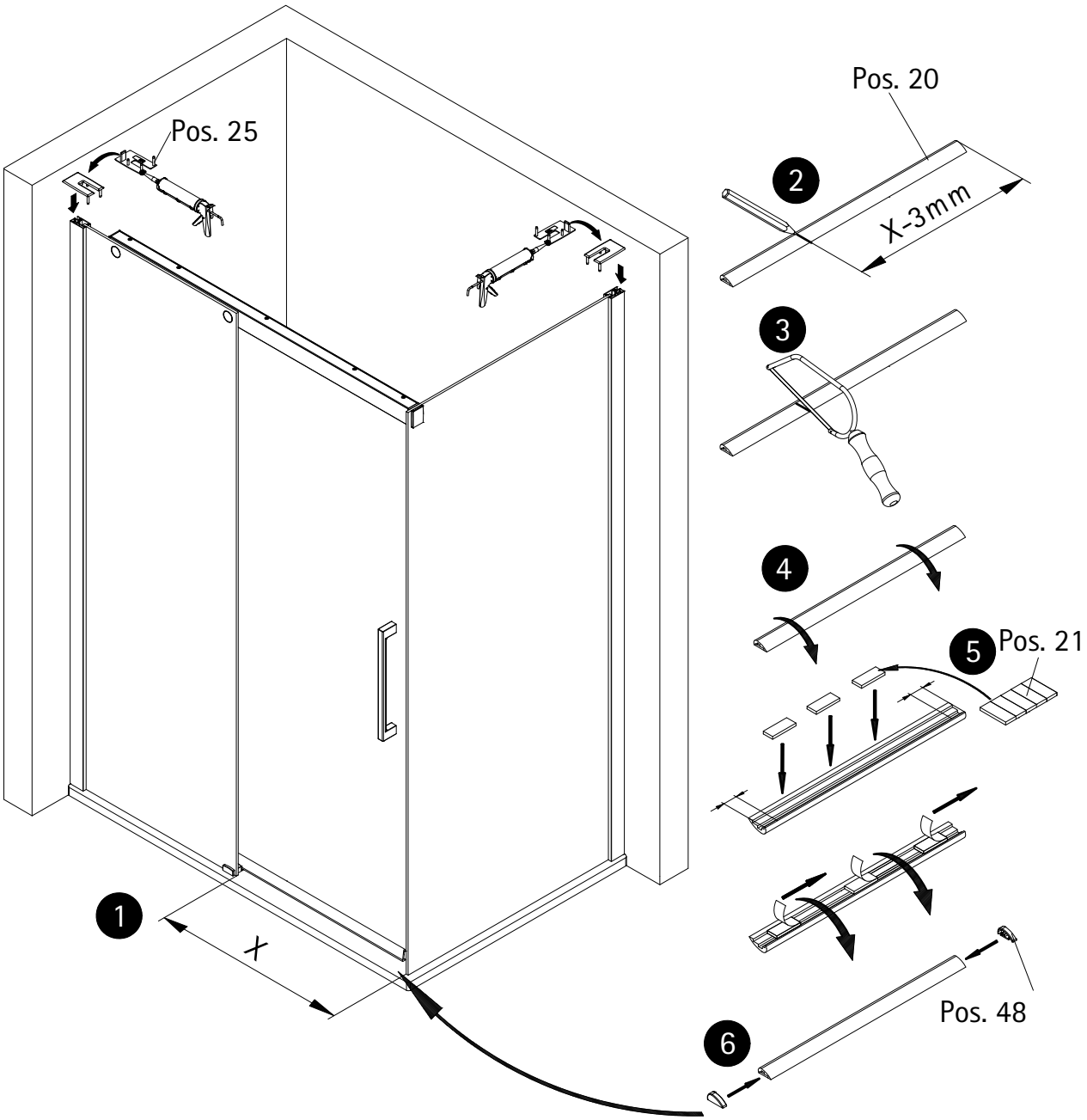

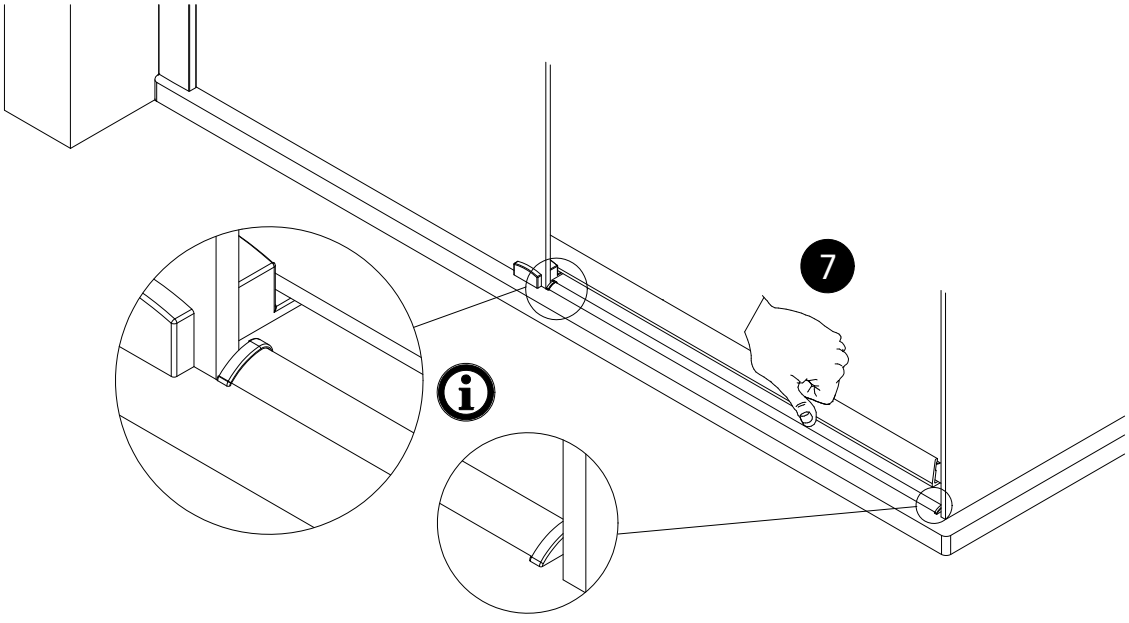

23

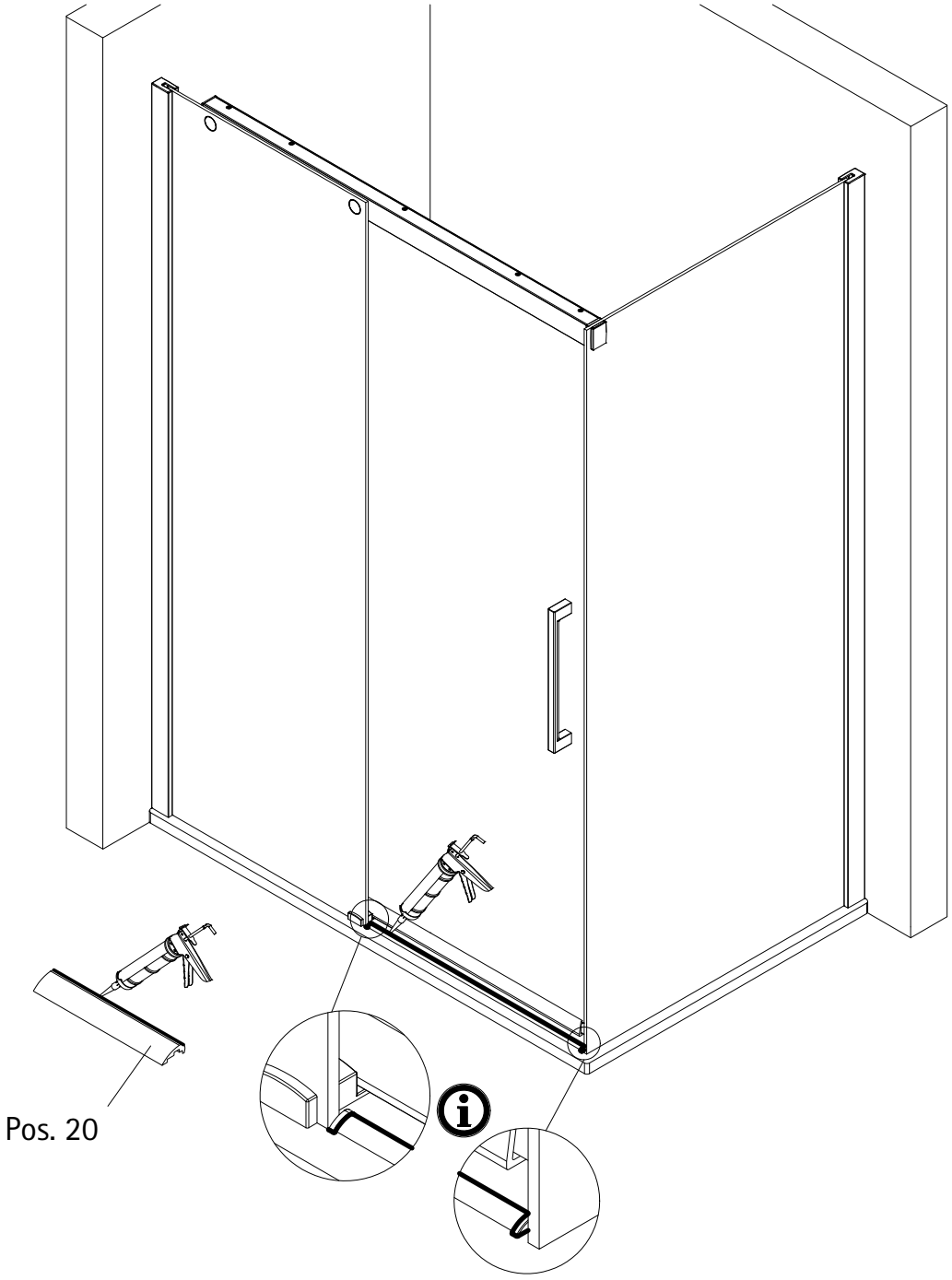



1366-10

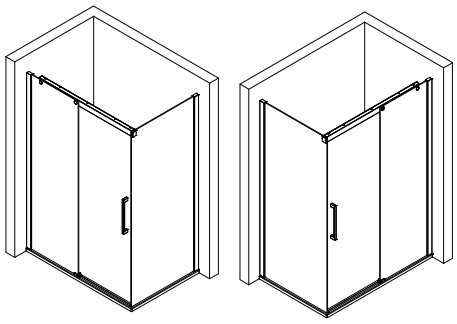

Prüfnummer / Inspection number / Numéro de contrôle / Testnummer

Ersatzteilbestellung / Spare parts order
Commande de piéces détachées / Bestellung van onderdelen:
Fax 02962 / 972-4260

Technische Hilfe / Technical help / L'aide technique / Technologische ondersteuning
Telefon 02962 / 9724-0

E-Mail:
ersatzteile@duschservice.de

Duschservice
Zum Hohlen Morgen 22
59939 Olsberg
Deutschland / Germany / Allemagne / Duitsland

CE UK CA

00006017300000000000000000

Technische Änderungen vorbehalten
© Die Vervielfältigung von Texten und Bildern ist nicht gestattet